Світлодіодний підводний прожектор

ВАЖЛИВО: Ця інструкція містить важливу інформацію про заходи безпеки, які повинні бути дотримані під час встановлення та запуску прожектора в експлуатацію. Тому перед встановленням та екс-плуатацією прожектора настійно рекомендується прочитати цю інструкцію.

Технічні дані:

Стандартна вхідна напруга: 12V AC

Стандартна потужність на вході:

RGB				Білий			
18Вт	23Вт	30Вт	33Вт	21Вт	26Вт	33Вт	36Вт
252 LED	333 LED	432 LED	531LED	252 LED	333 LED	432 LED	531 LED

Термін служби лампи: 60 000 годин

16 програм із функцією синхронізації

РОЗМІРИ

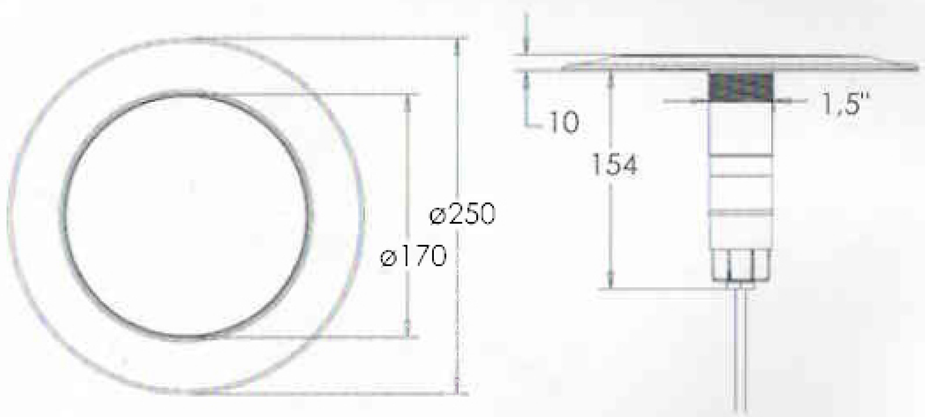

WaterMart watermart.ua

Світлодіодний підводний прожектор

КОМПЛЕКТАЦІЯ

Вміст коробки:
Лампа у зборі x 1

ПРАВИЛА КОРИСТУВАННЯ

Перед вами високотехнологічний світлодіодний прожектор з електронним керуванням. Прожектор використовує три кольори: червоний, зелений та синій. Шляхом змішування трьох основних кольорів створюються інші кольори, які задають ідеальну атмосферу у басейні.

Будь-який з 16 запрог-рамованих ефектів може бути обраний за допомогою вимикача підсвічування басейну. Світлодіоди можуть бути теплого білого або натурального білого світіння. Яскравість світлодіодів регулюється методом широтно-імпульсної модуляції (PWM). Світлодіоди мають захист від перегріву. Все це гарантують тривалий термін служби світлодіодних прожекторів. Корпус захищає світлодіоди від дії води. При цьому ПРОЖЕКТОР

МОЖНА ВКЛЮЧАТИ ТІЛЬКИ ПРИ УМОВІ, Що він повністю занурений у воду.

- Прожектор призначений для використання в нових басейнах та/або в басейнах з вже наявними прожекторами, які потребують заміни. Прожектор призначений лише для одноразового
- використання та не підлягає ремонту. У разі пошкодження або несправності прожектора потрібна його заміна.

- Виробник не несе відповідальності за наслідки використання неоригінальних запасних частин та компонентів.

watermart.ua WaterMart

Світлодіодний підводний прожектор

Принцип роботи заснований на дії світлодіодів трьох видів: червоного, зеленого та синього.

За допомогою перемикача Ви можете вибрати один із 16 світлових ефектів:

1. White (молочно-білий): біле сонце, теплий білий колір
2. Red (червоний): червоний колір
3. Green (зелений): зелений колір
4. Blue (синій): синій колір
5. Green-blue (синьо-зелений): постійний синьо-зелений колір
6. Red-green (червоно-зелений): постійний червоно-зелений колір
7. Blue-red (синьо-червоний): постійний синьо-червоний колір
8. Evening sea ("Вечірнє море"): повільна анімація червоно-синього кольору
9. Evening rivers ("Вечірні річки"): повільна анімація червоно-зеленого кольору
10. Riviera ("Рів'єра"): повільна анімація зелено-синього кольору
11. White (білий): нейтральний білий колір
12. Rainbow ("Райдуга"): повільна анімація синьо-червоно-зеленого кольору
13. River of colors ("Річка кольорів"): програма №12 слідує за програмою №15
14. Disco ("Диско"): анімація в енергійному темпі
15. Four seasons ("Пори року"): повільна анімація червоно-синьо-зелено-бузкового кольору
16. Party ("Вечірка"): анімація в енергійному темпі

WaterMart watermart.ua

Світлодіодний підводний прожектор

ВСТАНОВЛЕННЯ

Усі прожектори повинні розміщуватися на стінці басейну приблизно на 700 мм нижче поверхні води, в місцях, доступних з верхнього краю басейну.

- Настійно рекомендується використовувати підводний кабельний саль-Нік.
- Усі прожектори повинні підключатися до одного трансформатора та вимикача.
- Прожектори підходять до бетонних та пластикових басейнів.
- Прожектори підходять до стандартних фітінгів басейну.
- Прожектор поставляється з кабелем завдовжки 4 м (опціонально 2м, 6м, 10 м, 16 м або 20 м), що дозволяє підключати до однієї розподільної коробки кілька прожекторів.

Зніміть утримувач задньої панелі прожектора. Встановіть тримач у потрібному місці, позначте і просвердліть отвори, вставте заглушки і закріпіть тримач на стінці басейну за допомогою гвинтів, що додаються, з нержавіючої сталі. Скрутіть кабель за прожектором та закріпіть прожектор на утримувач.

Способи встановлення.

watermart.ua WaterMart

Схема встановлення

1 Бетон та плитка

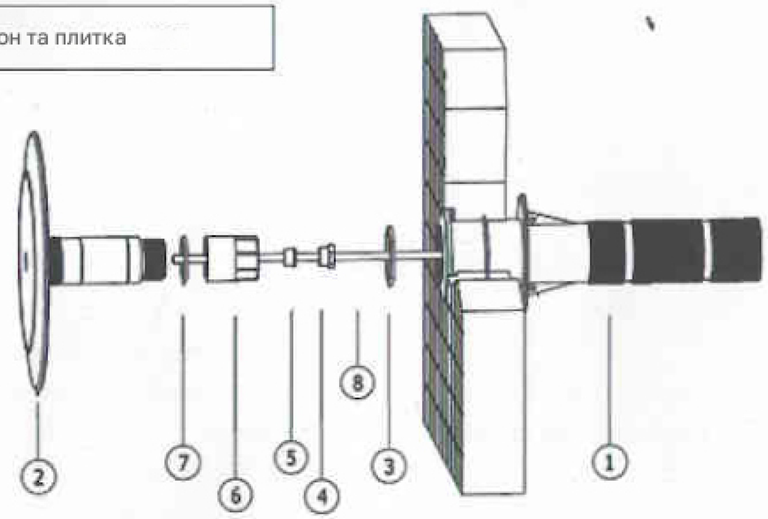

2 Скловолокно

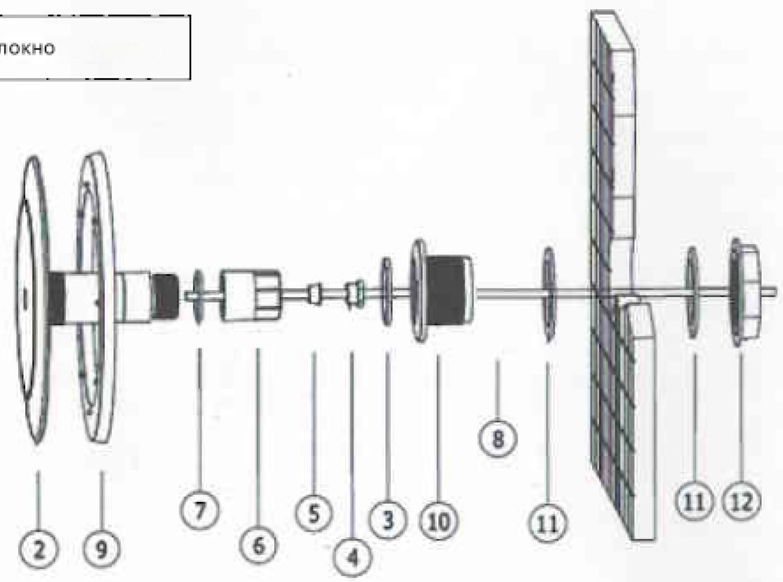

WaterMart watermart.ua

Схема встановлення

2.1 Панель та лайнер

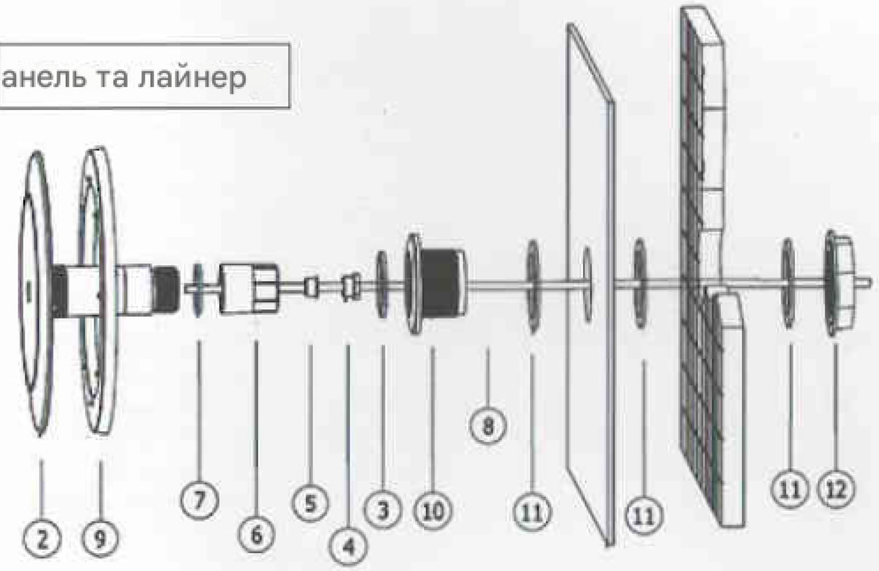

3 Бетон та лайнер

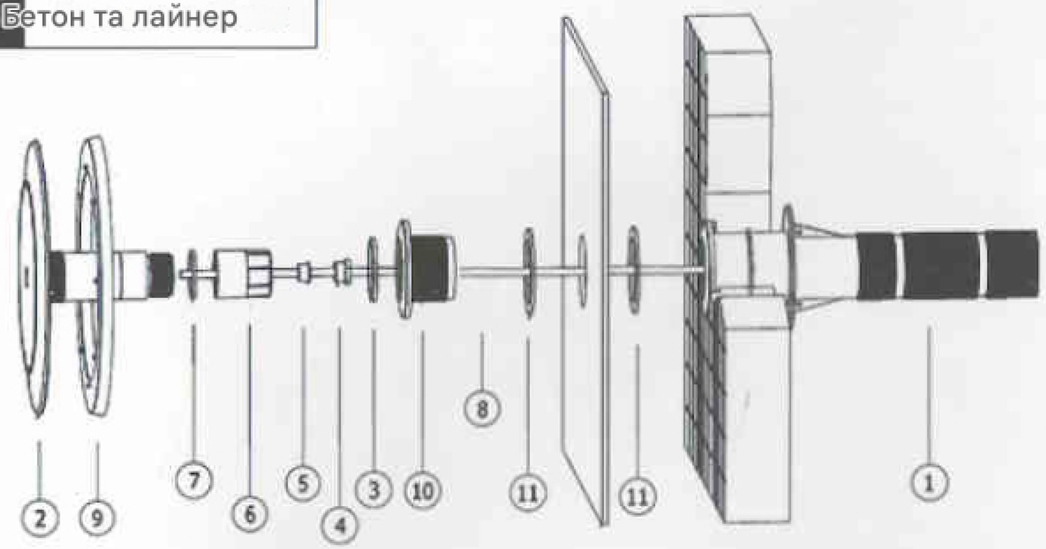

watermart.ua WaterMart

Схема встановлення

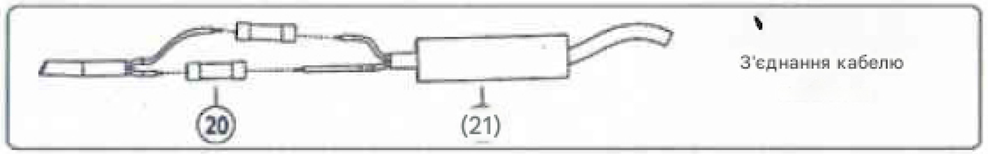

№	Опис	Кількість				
		1	2	2.1	3	
1	Прохід у стіну 2 дюйми	1	1	1	1	**
2	Світлодіодна лампа	1	1	1	1	
3	Силіконовий ущільнювач А	1	1	1	1	
4	Кабельна кліпса	1	1	1	1	
5	Силіконове кільце ущільнювача	1	1	1	1	
6	Різьбова скоба	1	1	1	1	
7	Силіконовий ущільнювач В	1	1	1	1	
8	Кабель 4М	1	1	1	1	
9	Силіконове кільце		1	1	1	
10	Фітинг 2 дюйми		1	1	1	*
11	Силіконовий ущільнювач С		2	3	2	*
12	Настановна гайка.		2	2		

*Деталь не входить у комплектацію, купується окремо.

** Не входить до комплектації,

WaterMart watermart.ua

Схема встановлення

На зображенні нижче показано підключення кабелю прожектора до джерела живлення.

Схема монтажу

watermart.ua WaterMart

Обслуговування та заміна

ОБСЛУГОВУВАННЯ ТА ЗАМІНА

• Прожектор не потребує обслуговування.
• Прожектор призначений лише для одноразового використання та не підлягає ремонту.

• У разі пошкодження (ремонт неможливий) прожектора потрібна його заміна.

• Перед початком робіт необхідно знеструмити прожектор. Щоб замінити прожектор, слід зняти його з утримувача.
Переконайтеся, що новий прожектор має відповідні характеристики.

WaterMart watermart.ua

ЗАПУСК

• Прожектор дозволяється вмикати лише у випадку, якщо він прикріплений до вертикальних стінок басейну та занурений у воду.
• 16 запрограмованих ефектів та змішаних кольорів кольорових прожекторів можна вибирати за допомогою вимикача підсвічування бас-сейну. Протягом 2 секунд вимкніть/увімкніть підсвічування.
• Якщо підсвічування було відключено понад 20 секунд, то повторне ввімкнення запускає останню програму.
• Щоб домогтися синхронізації, переконайтеся, що всі прожектори підключені до одного вимикача. Після закінчення 20 секунд тричі безперервно увімкніть/вимкніть підсвічування і знову увімкніть. Всі прожектори перейдуть до програми № 5. Тепер ви можете вибрати для них програму. Протягом 8 секунд вимкніть та увімкніть підсвічування.

Як альтернативне рішення рекомендується використовувати додатковий контролер (з вбудованим трансформатором безпеки), який поставляється з (а) пультом дистанційного керування та (б) допоміжне підключення на 24 В для роботи з іншими електроприладами.

ТЕХНІКА БЕЗПЕКИ

Встановлення прожектора має виконувати лише кваліфікований спеціаліст.

• Уникайте контакту з електричними частинами прожектора.
• Щоб уникнути нещасних випадків, слід дотримуватися чинних стандартів.

• Перед заміною прожектор слід знеструмити.
• Забороняється торкатися електричних компонентів мокрими ногами.

watermart.ua WaterMart