САМОВСМОКТУВАЛЬНІ ЦЕНТРОБІЖНІ НАСОСИ ДЛЯ БАСЕЙНІВ

mini Streamer®



ІНСТРУКЦІЯ ЗІ ВСТАНОВЛЕННЯ ТА ОБСЛУГОВУВАННЯ

GEMAS

Версія: 2.0



Уважно прочитайте інструкцію перед встановленням насоса. Встановлення має здійснюватися відповідно до місцевих стандартів.

1. ЗАСТОСУВАННЯ

STREAMER MINI – це насос для басейну горизонтальної центробіжної конструкції, що забезпечує безперервну циркуляцію води в басейні. Насос встановлюється перед фільтром. Він призначений для циркуляції води, що надходить і виходить з басейну, дезінфікованого хлором. Насоси STREAMER MINI мають знімний кошик для фільтрації дрібних твердих частинок.

2. ТЕХНІЧНА ІНФОРМАЦІЯ

2.1 Макс. температура навколишнього середовища: + 50°C

2.2 Макс. температура води: від 0°C до + 50°C

2.3 Макс. робочий тиск: 2 бари

2.4 Макс. тиск на вході: коли кран/клапан насоса знаходиться в закритому положенні, вхідний тиск має бути меншим за максимальний робочий тиск.

2.5 Мін. тиск на вході:

МОДЕЛЬ	Макс. вертик. всмоктування (зі зворотним клапаном)	Макс. вертик. всмоктування (без зворотного клапана)
STREAMER MINI	5 м	4 м

2.6 Самовсмоктування: Насоси Streamer MINI є самовсмоктувальними на висоті до 4м.

2.7 Електротехнічна інформація:

МОДЕЛЬ	Напруга
STREAMER MINI-33M STREAMER MINI-50M STREAMER MINI-80M STREAMER MINI-100M STREAMER MINI-150M	1 x 220 / 230 В 50 Гц
STREAMER MINI-80T STREAMER MINI-100T STREAMER MINI-150T	3 x 220 / 380 В 3 x 230 / 400 В 50 Гц

Дивіться: етикетки на насосах.
Тип ізоляції: IP-55
Клас ізоляції: F

2.8 Вимірювання: таблицю вимірювань див. в кінці інструкції.

2.9 Рівень шуму: рівень шуму насосів Streamer 2010 нижче 70 дБ.

2.10 Вага:

Насоси серії Streamer	Вага (кг)
STREAMER MINI-33M	9,000
STREAMER MINI-50M	9,000
STREAMER MINI-80M	11,000
STREAMER MINI-80T	11,000
STREAMER MINI-100M	12,005
STREAMER MINI-100T	11,000
STREAMER MINI-150M	12,000
STREAMER MINI-150T	12,000

3. ВСТАНОВЛЕННЯ

Зазвичай насос для басейну Streamer MINI встановлюється між скімером або балансувальним резервуаром (переливна ємкість) і фільтром. Насос слід встановлювати у горизонтальному положенні на плоскій твердій основі, а кришка фільтра попереднього очищення має бути спрямована вгору. Прозору кришку фільтра попереднього очищення можна легко відкрити, щоб вийняти його кошик для очищення. Діаметр всмоктувальної труби насоса має бути щонайменше рівним діаметру нагнітальної труби та мати нахил. Всмоктувальні труби насоса повинні бути встановлені таким чином, щоб запобігти утворенню повітряних мішків усередині. Якщо відстань всмоктування перевищує 10 м, можна вибрати трубу більшого діаметру з урахуванням втрати тиску в системі. На малюнках нижче показані правильні і неправильні способи встановлення всмоктувальної труби.

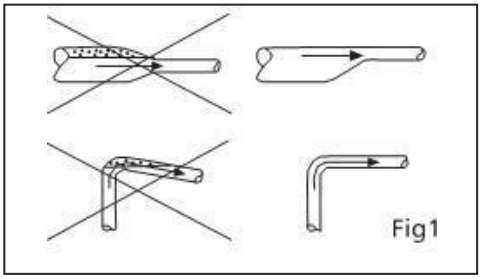

Труби слід встановлювати таким чином, щоб будь-які коливання тиску, спричинені зміною температури, не впливали на роботу насоса. У випадках, коли труби на всмоктувальній і нагнітальній сторонах насоса занадто довгі і/або високі, корпус насоса має підтримуватися спереду і ззаду. У таких випадках рекомендується встановлювати зворотний клапан на вихідній стороні.

Труби і фітинги мають бути ретельно затягнуті.

У разі використання всмоктувального шланга він має бути нестискувальним, стійким до тиску вакууму і мати посилену спіраль. Для забезпечення оптимальних умов роботи всмоктувальна труба/шланг мають бути якомога коротшими. Рекомендується встановлювати запірні крани/клапани з обох сторін, щоб при необхідності ізолювати насос. Насос бажано встановлювати на підставі для захисту від повеней і для зниження шуму.

Примітка: Насос ніколи не повинен працювати з краном в закритому положенні, оскільки збільшення температури призведе до значного пошкодження пластикового корпусу та механічного ущільнення. Якщо є можливість використання насоса з закритим нагнітальним клапаном, необхідно підключити один байпасний/грязьовий клапан на нагнітальній стороні насоса, щоб забезпечити мінімальний потік рідини через насос.

Насоси серії Streamer 2010	Розмір всмоктувальної труби
STREAMER MINI-33M	1 1/2" (Ø50 мм)
STREAMER MINI-50M	1 1/2" (Ø50 мм)
STREAMER MINI-80M/T	2" (Ø63 мм)
STREAMER MINI-100M/T	2" (Ø63 мм)
STREAMER MINI-150M/T	2 1/2" (Ø75 мм)

Міжнародні специфікації в цілому рекомендують встановлювати насос на відстані не менше ніж 2 м від бортика басейну.

3.1 Вентиляція: двигун насоса охолоджується вентилятором в задній частині насоса. Отже, насос слід встановлювати в добре провітрюваному місці (без можливого замерзання).

а. Якщо насос встановлений на відкритому повітрі, він має бути захищений відповідним покриттям.
б. Якщо насос встановлений в заглибленому або напівзаглибленому "корпусі", необхідно забезпечити достатню вентиляцію для підтримки внутрішньої температури нижче 50 °C.

4. ЕЛЕКТРИЧНІ З'ЄДНАННЯ



Переконайтеся, що прилад вимкнений, перш ніж знімати кришку з'єднувальної коробки або перед будь-яким переміщенням або розбиранням насоса.

Електричні з'єднання мають виконуватися професіоналом відповідно до місцевих стандартів.

Насос має бути підключений до зовнішнього перемикача.

Напруга і частота позначені на табличці з характеристиками. Переконайтеся, що двигун сумісний з електронапругою в мережі.

Двигун має бути підключений до джерела живлення за допомогою відповідного водонепроникного кабелю відповідно до місцевих стандартів.

4.1 Захист двигуна: Всі версії мають бути підключені до зовнішнього захисного пристрою двигуна.

Насос має бути підключений до вихідної маси, а електрична установка повинна мати диференціальний ланцюг.

5. ЗАПУСК

Фільтр попереднього очищення насоса і корпус насоса мають бути заповнені водою до прозорої кришки. Ніколи не запускайте насос ні до, ні під час цього процесу. Червона стрілка на корпусі насоса показує правильний напрямок обертання двигуна. Якщо дивитися з задньої сторони двигуна, вентилятор охолоджувача має обертатися за годинниковою стрілкою. **Тривале обертання двигуна в зворотному напрямку може привести до пошкодження корпусу імпілера або дифузора. В такому випадку гарантія анулюється.**

Для підтримки максимального всмоктування на початку, при запуску двигуна, кран на нагнітальній стороні має бути закритий, а потім його слід повільно відкривати відразу після запуску двигуна. Якщо насос не почне відкачувати воду протягом 5 хвилин, двигун слід негайно зупинити й контролювати рівень води в трубі і фільтрі попереднього очищення. Також слід перевірити, чи всмоктує насос повітря чи ні.

6. ОЧИЩЕННЯ КОШИКА ФІЛЬТРА ПОПЕРЕДНЬОГО ОЧИЩЕННЯ



Переконайтеся, що прилад вимкнений, перш ніж знімати кришку з'єднувальної коробки або перед будь-яким іншим розбиранням насоса.

Кошик фільтра попереднього очищення насоса слід перевіряти щодня і при необхідності очищувати. **Перед відкриттям кришки фільтра попереднього очищення необхідно закрити всмоктувальний та нагнітальний крани насоса, щоб зупинити подачу води.**



Після очищення кошика також слід очистити ущільнювальне кільце кришки та правильно встановити назад. Слід перевірити, чи заповнений насос водою, якщо це так, то кришку фільтра попереднього очищення слід відкинути і щільно закрити.

Після цього процесу слід відкрити всмоктувальний і нагнітальний крани й випустити воду.

Примітка: сам фільтр попереднього очищення не підлягає очищенню водою під високим тиском.

7. ЗИМОВА КОНСЕРВАЦІЯ

Якщо насос не буде використовуватися протягом зими, всю воду в трубах і насосі необхідно злити, знявши зливні пробки (№ 5 на схемі крупним планом). Зливні пробки не слід вставляти назад до тих пір, поки насос знову не почне працювати.

8. ОБСЛУГОВУВАННЯ

Переконайтеся, що прилад вимкнений, перш ніж знімати кришку з'єднувального корпусу або перед будь-яким іншим розбиранням насоса. Насос не потребує технічного обслуговування в нормальних умовах роботи. При проведенні технічного обслуговування необхідно змастити підшипники двигуна та перевірити механічні ущільнення.

9. УСУНЕННЯ НЕСПРАВНОСТЕЙ

ПРОБЛЕМА	РІШЕННЯ
Насос працює, але не всмоктує	1. В контейнері немає води. 2. Насос не прочищений. 3. Тріснута труба у всмоктувальній лінії. 4. Кришка фільтра попереднього очищення встановлена неправильно а. Перевірте кошик фільтра. б. Поверніть кришку, щоб затягнути її. 5. Занадто висока всмоктувальна головка. а. Максимальна висота всмоктувальної головки має бути 3 м. 6. Всмоктувальна лінія всмоктує повітря через з'єднання. 7. Витік механічного ущільнення

ПРОБЛЕМА	РІШЕННЯ
Насос працює незадовільно	1. Неправильний напрямок обертання (лише трифазні двигуни) а. Змініть напрямок обертання. 2. Кошик фільтра попереднього очищення або скімер забруднені або заблоковані. а. Очистіть кошик фільтра попереднього очищення 3. Рівень води в басейні занадто низький. а. Збільште рівень води. 4. Труби/шланг частково заблоковані забрудненнями. а. Очистіть труби / всмоктувальний шланг.

РОЗМІРИ НАСОСА STREAMER MINI

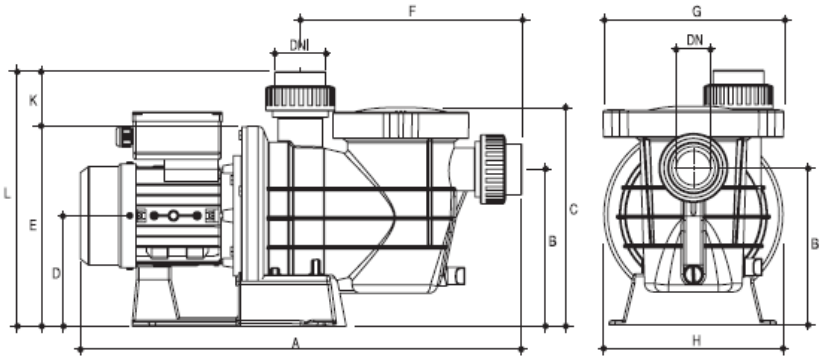

ТИП	РОЗМІРИ (мм)											
	DNA	DNI	A	K	B	C	D	E	F	G	H	L
STRM - 0,33M	1 1/2"	1 1/2"	500	70	175	280	125	230	255	205	175	300
STRM - 0,50M	1 1/2"	1 1/2"	500	70	175	280	125	230	255	205	175	300
STRM - 0,80T/M	1 1/2"	1 1/2"	500	70	175	280	125	230	255	205	175	300
STRM - 1,00T/M	1 1/2"	1 1/2"	500	70	175	280	125	230	255	205	175	300
STRM - 1,50T/M	1 1/2"	1 1/2"	500	70	175	280	125	230	255	205	175	300

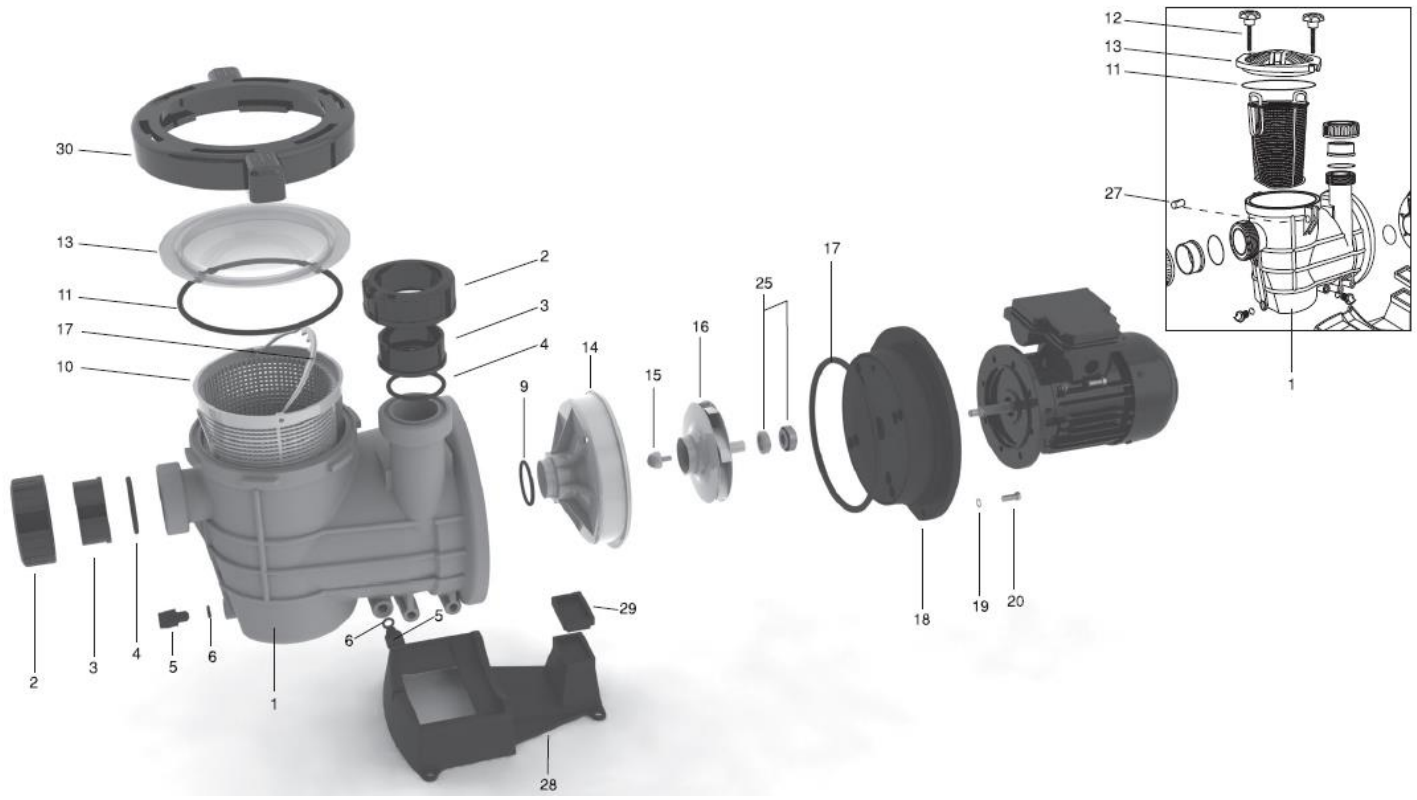

№	КОД	ОПИС	№	КОД	ОПИС
1	0111STRM01	Корпус насоса	13	0111STRM06	Кришка фільтра попереднього очищення
	0111STRM01N	Корпус насоса (Нова версія)		0111STRM06N	Кришка фільтра попереднього очищення (Нова версія)
2	13111412A	З'єднання насоса 1 1/2"	14	0111STRM07	Дифузор насоса
3	0111STRM02	З'єднання труби 1 1/2"	15	0111STR37	Гвинт зі зворотним різьбленням M6x20
4	0111STRM03	Прокладка для з'єднання насоса	16	0111STRM08	Імпілер
5	0111STR02	Зливна пробка	17	0111STRM12	Ущільнювальне кільце для корпуса насоса
6	0111STR03	Ущільнювальне кільце для зливної пробки	18	0111STRM13	Задній корпус насоса
7	0111STR04	Ніжка насоса	19	03202	Нержав. шайба M8
8	0111STR05	Антивібраційна накладка для ніжки насоса	20	0111STR21	Нержав. гвинт M8x20
9	0111STR06	Прокладка дифузора насоса	25	0111 STR34	Механічне ущільнення
10	0111 STRM04	Кошик фільтра попереднього очищення	27	0111STR36	Корпус для болтів кришки фільтра
11	0111STRM05	Прокладка кришки фільтра попереднього очищення	28	0111STRM04H	Висока ніжка насоса
	0111STRM05N	Прокладка кришки фільтра попереднього очищення (Нова версія)	29	0111STRM04H1	Підставка для високої ніжки насоса
12	0111STR09	Болт кришки фільтра попереднього очищення	30	0111STRM16	Рамка кришки фільтра попереднього очищення



• Виробник залишає за собою право вносити зміни до будь-яких деталей насоса або до змісту цього документа без попереднього повідомлення.