САМОВСМОКТУВАЛЬНІ ЦЕНТРОБІЖНІ НАСОСИ ДЛЯ БАСЕЙНІВ

Streamer® 2010



CE

ІНСТРУКЦІЯ ЗІ ВСТАНОВЛЕННЯ ТА ОБСЛУГОВУВАННЯ

Стандарт ISO 9001:2000



Уважно прочитайте інструкцію перед встановленням насоса.

1. ЗАСТОСУВАННЯ

Streamer 2010 – це насос для басейну горизонтальної центробіжної конструкції, що забезпечує безперервну циркуляцію води в басейні. Насос встановлюється перед фільтром. Він призначений для переміщення води, що надходить і виходить з басейну, дезінфікованого хлором. Насос розроблений разом з фільтром попереднього очищення для захисту імпілера насоса від таких речовин, як волосся, які можуть виходити з басейну. У разі необхідності пластиковий кошик у фільтрі попереднього очищення можна вийняти для очищення.

2. ТЕХНІЧНА ІНФОРМАЦІЯ

2.1 Макс. температура навколишнього середовища: + 50°C

2.2 Макс. температура води: від 0°C до + 50°C

2.3 Макс. робочий тиск: 2 бари

2.4 Макс. тиск на вході: коли кран/клапан насоса знаходиться в закритому положенні, вхідний тиск має бути меншим за максимальний робочий тиск.

2.5 Мін. тиск на вході: без зворотного клапана: 3 м, зі зворотним клапаном: 5 м

МОДЕЛЬ	Макс. вертик. всмоктування (зі зворотним клапаном)	Макс. вертик. всмоктування (без зворотного клапана)
STREAMER 2010	5 м	3 м

2.6 Електротехнічна інформація:

МОДЕЛЬ	Напруга
STREAMER 2010-50M STREAMER 2010-80M STREAMER 2010-100M STREAMER 2010-150M STREAMER 2010-200M STREAMER 2010-300M STREAMER 2010-350M	1 x 220 / 230 В 50 Гц
STREAMER 2010-50T STREAMER 2010-80T STREAMER 2010-100T STREAMER 2010-150T STREAMER 2010-200T STREAMER 2010-300T STREAMER 2010-350T	3 x 230 / 400 В 3 x 220 / 380 В 50 Гц

Дивіться: етикетки на насосах.
Тип ізоляції: IP-55
Клас ізоляції: F

2.7 Вимірювання: таблицю вимірювань див. в кінці інструкції.

2.8 Рівень шуму: рівень шуму насосів Streamer 2010 нижче 70 дБ.

2.9 Вага:

Насоси серії Streamer	Вага (кг)
STREAMER 2010-50M	12,00
STREAMER 2010-80M	13,00
STREAMER 2010-100M	14,50
STREAMER 2010-150M	15,60
STREAMER 2010-200M	19,00
STREAMER 2010-300M	19,00
STREAMER 2010-350M	22,75
STREAMER 2010-100T	13,95
STREAMER 2010-150T	15,00
STREAMER 2010-200T	18,00
STREAMER 2010-300T	18,00
STREAMER 2010-350T	20,50

3. ВСТАНОВЛЕННЯ

Зазвичай насос для басейну Streamer 2010 встановлюється між скімером або балансувальним резервуаром (переливна ємкість) і фільтром. Насос слід встановлювати у горизонтальному положенні на плоскій твердій основі, а кришка фільтра попереднього очищення має бути спрямована вгору. Кришку фільтра попереднього очищення можна легко відкрити обертальним рухом на 40°, щоб вийняти його кошик для очищення. Діаметр всмоктувальної труби насоса має бути щонайменше рівним діаметру нагнітальної труби (див. відповідну таблицю). Всмоктувальні труби насоса повинні бути встановлені таким чином, щоб запобігти утворенню повітряних мішків усередині. Якщо відстань всмоктування перевищує 10 м, можна вибрати трубу більшого діаметру з урахуванням втрати тиску в системі. На малюнках нижче показані правильні і неправильні способи встановлення всмоктувальної труби.

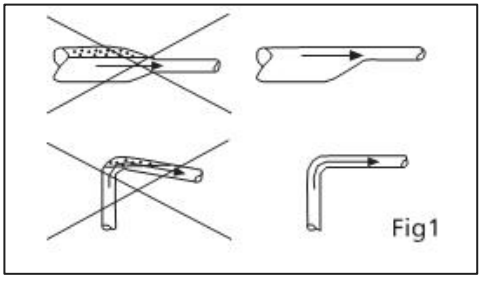

У випадках, коли труби на всмоктувальній і нагнітальній сторонах насоса занадто довгі і/або високі, корпус насоса має підтримуватися спереду і ззаду. У таких випадках рекомендується встановлювати зворотний клапан на вихідній стороні. Якщо в системі є більше одного паралельного насоса, встановлення зворотних клапанів на нагнітальних сторонах кожного насоса є обов'язковою.

У разі використання всмоктувального шланга він має бути нестискувальним, стійким до тиску вакууму і мати посилену спіраль. Для забезпечення оптимальних умов роботи всмоктувальна труба/шланг мають бути якомога коротшими. Рекомендується встановлювати запірні крани/клапани з обох сторін, щоб при необхідності ізолювати насос. Насос бажано встановлювати на підставі для захисту від повеней і для зниження шуму.

Примітка: Насос ніколи не повинен працювати з краном в закритому положенні, оскільки збільшення температури призведе до значного пошкодження пластикового корпусу та механічного ущільнення.

Насоси серії Streamer 2010	**Розмір всмоктувальної труби**
STREAMER 2010-50	1 1/2" (Ø50 мм)
STREAMER 2010-80	2" (Ø63 мм)
STREAMER 2010-100	2" (Ø63 мм)
STREAMER 2010-150	2 1/2" (Ø75 мм)
STREAMER 2010-200	3" (Ø90 мм)
STREAMER 2010-300	3" (Ø90 мм)
STREAMER 2010-350	4" Ø110 мм)

Міжнародні специфікації в цілому рекомендують встановлювати насос на відстані не менше ніж 2 м від бортика басейну.

Труби і фітинги мають бути ретельно затягнуті.

3.1 Вентиляція: двигун насоса охолоджується імпілером в задній частині насоса. Отже, насос слід встановлювати в добре провітрюваному місці (без можливого замерзання).

а. Якщо насос встановлений на відкритому повітрі, він має бути захищений відповідним покриттям.

б. Якщо насос встановлений в заглибленому або напівзаглибленому "корпусі", необхідно забезпечити достатню вентиляцію для підтримки внутрішньої температури нижче 50 °C.

4. ЕЛЕКТРИЧНІ З'ЄДНАННЯ

Переконайтеся, що прилад вимкнений, перш ніж знімати кришку з'єднувальної коробки або перед будь-яким переміщенням або розбиранням насоса.

Електричні з'єднання мають виконуватися професіоналом відповідно до місцевих стандартів.

Насос має бути підключений до зовнішнього перемикача.

Напруга і частота позначені на табличці з характеристиками. Переконайтеся, що двигун сумісний з електронапругою в мережі.

Двигун має бути підключений до джерела живлення, як показано на малюнку, за допомогою відповідного водонепроникного кабелю відповідно до місцевих стандартів.

4.1 Захист двигуна: Всі версії мають бути підключені до зовнішнього захисного пристрою двигуна.

Насос має бути підключений до вихідної маси, а електрична установка повинна мати диференціальний ланцюг.

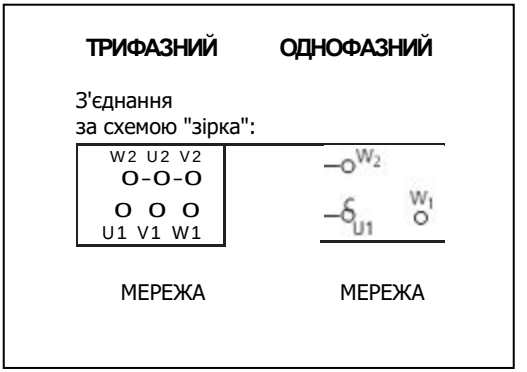

5. ПОЧАТОК

Фільтр попереднього очищення насоса і корпус насоса мають бути заповнені водою до прозорої кришки. Ніколи не запускайте насос ні до, ні під час цього процесу. Червона стрілка на корпусі насоса показує правильний напрямок обертання двигуна. Якщо дивитися з задньої сторони двигуна, імпілер охолоджувача має обертатися за годинниковою стрілкою. **Тривале обертання двигуна в зворотному напрямку може привести до пошкодження корпусу імпілера узора. В такому випадку гарантія анулюється.**

Для підтримки максимального всмоктування на початку, при запуску двигуна, кран на нагнітальній стороні має бути закритий, а потім його слід повільно відкривати відразу після запуску двигуна. Якщо насос не почне відкачувати воду протягом 5 хвилин, двигун слід негайно зупинити й контролювати рівень води в трубі і фільтрі попереднього очищення. Також слід перевірити, чи всмоктує насос повітря чи ні.

6. ОЧИЩЕННЯ КОШИКА ФІЛЬТРА ПОПЕРЕДНЬОГО ОЧИЩЕННЯ



Переконайтеся, що прилад вимкнений, перш ніж знімати кришку з'єднувальної коробки або перед будь-яким іншим розбиранням насоса.

Кошик фільтра попереднього очищення насоса слід перевіряти щодня і при необхідності очищувати. Перед відкриттям кришки фільтра попереднього очищення необхідно закрити всмоктувальний та нагнітальний крани насоса, щоб зупинити подачу води.

Конструкція з двох частин полегшує очищення кошика. Після очищення кошика також слід очистити ущільнювальне кільце кришки та правильно встановити назад. Слід перевірити, чи заповнений насос водою, якщо це так, то кришку фільтра попереднього очищення слід відкинути і щільно закрити обертальним рухом на 40°.



Після цього процесу слід відкрити всмоктувальний і нагнітальний крани й випустити воду.

Примітка: сам фільтр попереднього очищення не підлягає очищенню водою під високим тиском.

7. ЗИМОВА КОНСЕРВАЦІЯ

Якщо насос не буде використовуватися протягом зими, всю воду в трубах і насосі необхідно злити, знявши зливні пробки (№ 5 на схемі крупним планом). Зливні пробки не слід вставляти назад до тих пір, поки насос знову не почне працювати.

8. ОБСЛУГОВУВАННЯ

Переконайтеся, що прилад вимкнений, перш ніж знімати кришку з'єднувального корпусу або перед будь-яким іншим розбиранням насоса. Насос не потребує технічного обслуговування в нормальних умовах роботи. При проведенні технічного обслуговування необхідно змастити підшипники двигуна та перевірити механічні ущільнення.

9. УСУНЕННЯ НЕСПРАВНОСТЕЙ

ПРОБЛЕМА	РІШЕННЯ
Насос працює, але не всмоктує.	1. В контейнері немає води. 2. Насос не прочищений. 3. Тріснута труба у всмоктувальній лінії. 4. Кришка фільтра попереднього очищення встановлена неправильно а. Перевірте кошик фільтра. б. Поверніть кришку, щоб затягнути її. 5. Занадто висока всмоктувальна головка. а. Максимальна висота всмоктувальної головки має бути 3 м. 6. Всмоктувальна лінія всмоктує повітря через з'єднання. 7. Витік механічного ущільнення

ПРОБЛЕМА	РІШЕННЯ
Насос працює незадовільно.	1. Неправильний напрямок обертання (лише трифазні двигуни) а. Змініть напрямок обертання. 2. Кошик фільтра попереднього очищення або скімер забруднені або заблоковані. а. Очистіть кошик фільтра попереднього очищення 3. Рівень води в басейні занадто низький. а. Збільште рівень води. 4. Труби/шланг частково заблоковані забрудненнями. а. Очистіть труби / всмоктувальний шланг.

STREAMER 2010 POOL PUMPS SIZE TABLE

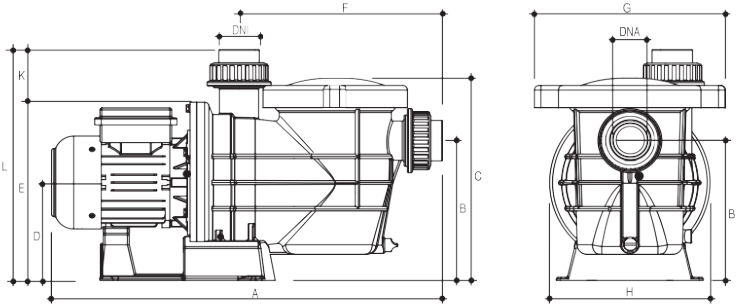

ТИП	РОЗМІРИ (мм)											
	DNA	DNI	A	K	B	C	D	E	F	G	H	L
STRN-50T/M	1 1/2"	1 1/2"	610	80	205	310	145	275	320	292	245	355
STRN-80T/M	2"	1 1/2"	610	80	205	310	145	275	320	292	245	355
STRN-100T/M	2"	1 1/2"	610	80	205	310	145	275	320	292	245	355
STRN-150T/M	2"	2"	630	80	205	310	145	275	320	292	245	355
STRN-200T/M	2"	2"	630	80	205	310	145	275	320	292	245	355
STRN-300T/M	2"	2"	630	80	205	310	145	275	320	292	245	355
STRN-350T/M	2"	2"	670	80	205	310	145	275	320	292	245	355

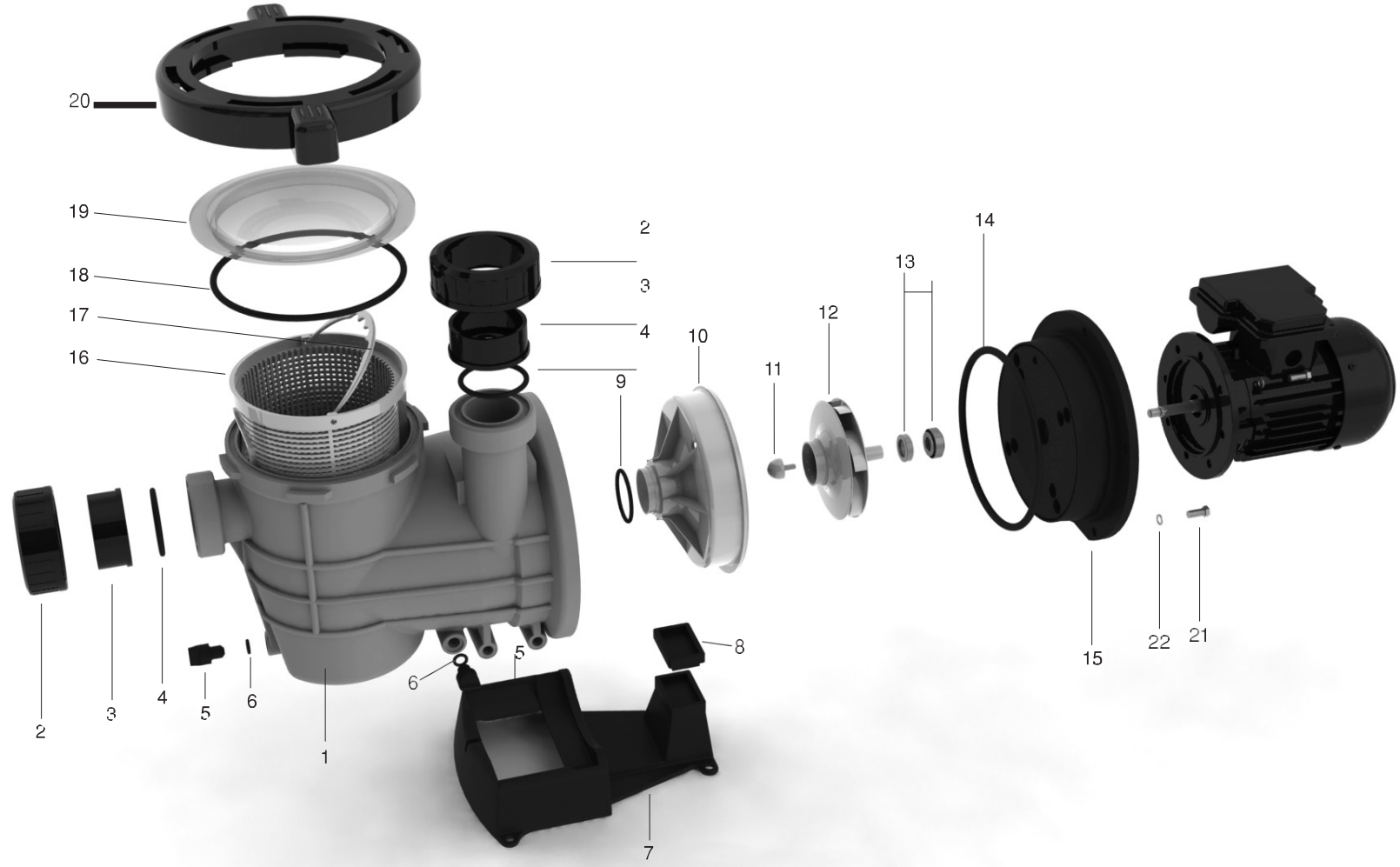

№	КОД	ОПИС	№	КОД	ОПИС
1	0111STRN01	Корпус насоса	11	0111STR37	Нержав. болт М6х14
2	0111STR50	З'єднання насоса 2"	12	0111STR14	Імпілер (Streamer)
	0111STR51	З'єднання насоса 1 1/2"	13	0111STR34	Механічне ущільнення
3	02100013	З'єднання труби 2"	14	0111STR38	Ущільнювальне кільце для корпуса насоса (Streamer)
	13111511A	З'єднання труби 1 1/2"	15	0111STR19	Задній корпус насоса (Streamer)
4	0111STR20	Ущільнювальне кільце для з'єднання насоса 58х6	16	0111STR07	Кошик насоса (Streamer)
5	0111STR02	Зливна пробка	17	0111STR41	Ручка кошика
6	0111STR03	Ущільнювальне кільце для зливної пробки	18	0111STRN04	Ущільнювальне кільце для кришки насоса Streamer 2010
7	0111STR04H	Висока ніжка насоса (Streamer)	19	0111STRN03	Кришка насоса Streamer 2010 для фільтра попереднього очищення
8	0111STR04H1	Висока опора для ніжок насоса (Streamer)	20	0111STRN02	Рамка кришки фільтра попереднього очищення Streamer 2010
9	0111STR06	Прокладка дифузора насоса	21	0111STR21	Нержав. гвинт М8х20
10	0111STR11	Дифузор (Стример)	22	03202	Нержав. шайба М8



- Виробник залишає за собою право вносити зміни до будь-яких деталей насоса або до змісту цього документа без попереднього повідомлення.